3065/20-10T Cric hydropneumatique 20-10 t avec coffret de transport

CE

Portable et léger, idéal pour les interventions d'assistance

• Doté de 2 rallonges de 60 et 75 mm

DONNÉES TECHNIQUES
Capacité : 20-10 tonnes
Poids : 23 kg
Pression d'alimentation : 8-10 bar
Consommation d'air : 400 nl/min

Idéal pour les interventions d'assistance
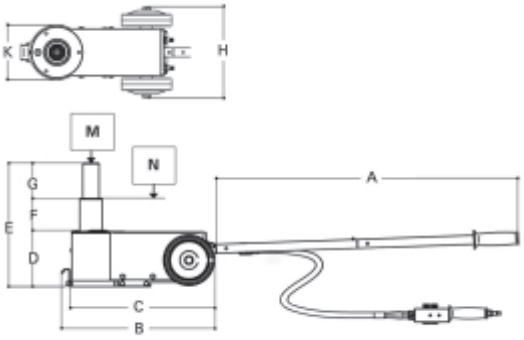
		art.
	030650100	3065/20-10T