3065/20-10T Macaco hidráulico, 20-10 t, com mala

CE

Portátil e leve, ideal para operações de assistência no exterior

• Fornecido com duas extensões, 75 e 60 mm de comprimento

CARACTERÍSTICAS TÉCNICAS
capacidade: 20-10 t
peso: 23 kg
pressão: 8-10 bar
consumo de ar: 400 nl/min
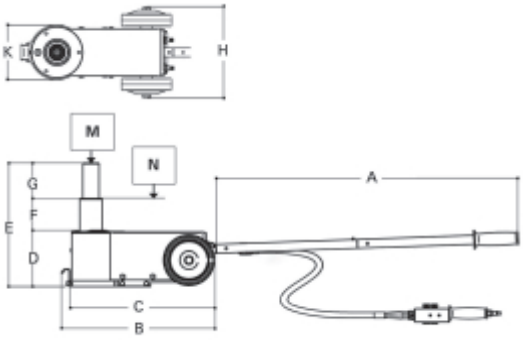
		art.
	030650100	3065/20-10T