3085 Outil pour séparation des pistons de frein

Indiqué pour les pinces de frein de moto et scooter

	Art.
030850010	3085



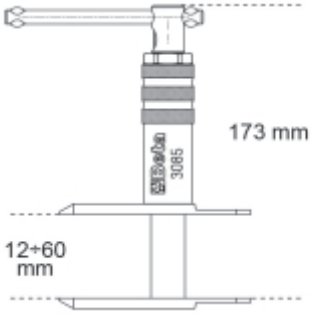



Scannez le code QR pour accéder à l'onglet Web
Spécifications, médias et documentation en un clic.