565-4R/VB

Moltiplicatore di coppia destrorso/sinistrorso rapporto 27:1 con dispositivo antiritorno in valigia 565VV-B

Il moltiplicatore di coppia Beta 565-4R/VB consente di raggiungere coppie di serraggio molto elevate nei settori come quello navale, aeronautico, Oil & Gas, dell'industria pesante e dei veicoli industriali.

Caratteristiche:
- Quadro in entrata femmina 1/2"
- Quadro in uscita e leva di contrasto con attacco quadro maschio da 1”1/2
- Rapporto di moltiplicazione della coppia 27:1
- Dotato di dispositivo antiritorno
- Capacità massima di serraggio 6000 Nm (= max. 222 Nm in entrata)
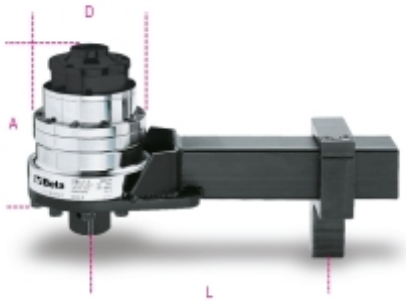
	art.	Nm	Kgfm	lbf.ft	□	■	D mm	A mm	L min mm	L max mm	kg
005650614	565-4R/VB	6000	600	4500	1/2	1"1/2	144	180	125	335	22,4