567-4R/VB

Multiplicadores de binário para aperto à esquerda e à direita relação 135:1 com sistema anti-retorno, em estojo 565VV-B

O multiplicador de binário Beta 567-4R/VB, permite alcançar binários extremamente elevados, por ex. nas indústrias naval, aeronáutica, petrolifera & gás, de veículos industriais bem como em indústrias pesadas.

Características:
• Quadra de entrada fêmea 1/2"
• Quadra de saída e alavanca de contraste com quadra macho 1”1/2
• Rácio multiplicador de binário: 135:1
• Com dispositivo anti-retorno
• Binário de aperto máximo: 6000 Nm (= máx. 44 Nm, binário de entrada)
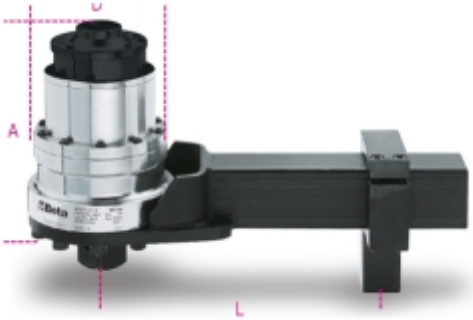
		art.
	005670614	567-4R/VB