567-5R/VB

Multiplicador de torque para aperto à direita e à esquerda taxa de multiplicação 135:1 com sistema anti-retorno, em caixa 565VV-B
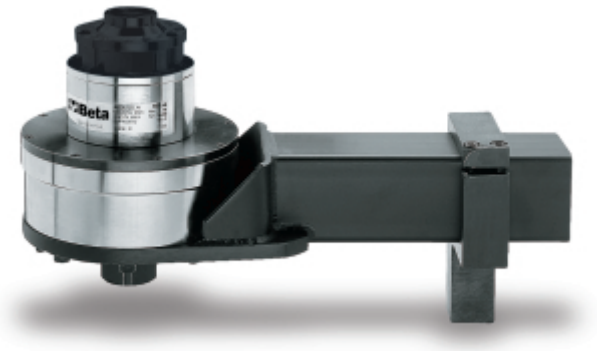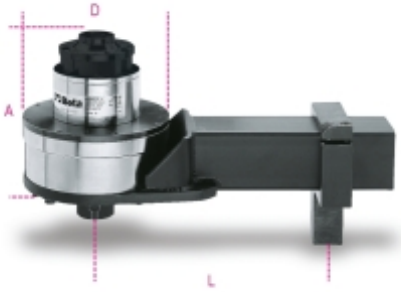
		art.
	005670615	567-5R/VB