900MB/L Tizenkétszögű hosszú dugókulcs

1/4" UNI/ISO 2725 DIN 3124
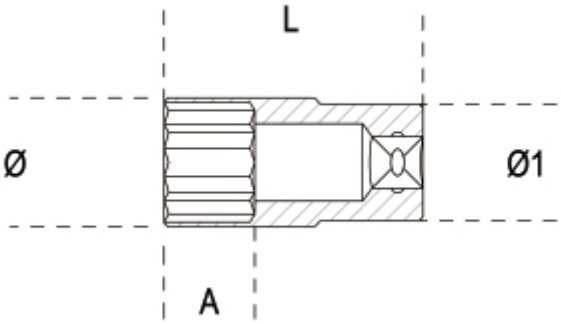
	art.	mm	Ø mm	L mm	Ø1 mm	A mm	g
009000211	900MB-L 5	5	8,0	50	12,0	3,7	21
009000212	900MB-L 6	6	9,3	50	12,0	5,2	24
009000213	900MB-L 7	7	10,9	50	12,0	6,0	26
009000214	900MB-L 8	8	11,6	50	12,0	7,5	26
009000215	900MB-L 9	9	13,0	50	12,0	7,5	28
009000216	900MB-L 10	10	14,3	50	12,8	9,0	34
009000217	900MB-L 11	11	16,0	50	14,2	10,5	43
009000218	900MB-L 12	12	17,4	50	15,5	12,0	50
009000219	900MB-L 13	13	18,0	50	16,2	12,0	50
009000220	900MB-L 14	14	19,0	50	17,1	15,0	54