920BL Vaso de 1/2" poligonal largo, cromado

1/2" UNI/ISO 2725 DIN 3124
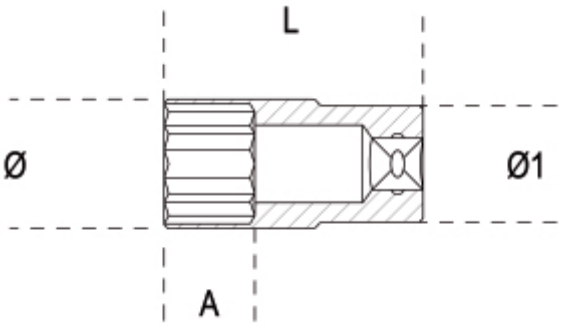
	art.	mm	Ø mm	L mm	Ø1 mm	A mm	g
009200310	920BL 10	10	14,7	77	21	12	74
009200312	920BL 12	12	17,8	77	21	12	106
009200313	920BL 13	13	19,0	77	22	12	116
009200314	920BL 14	14	20,3	77	22	15	124
009200315	920BL 15	15	21,5	77	22	15	123,8
009200316	920BL 16	16	22,8	77	22	15	130
009200317	920BL 17	17	24,0	77	23	15	140
009200318	920BL 18	18	25,0	77	24	18	156
009200319	920BL 19	19	26,5	77	25	18	168
009200321	920BL 21	21	29,0	77	27	18	197
009200322	920BL 22	22	30,0	77	28	21	193,5
009200323	920BL 23	23	31,5	77	29	21	235,8
009200324	920BL 24	24	32,8	77	30	24	247
009200327	920BL 27	27	36,5	77	33	27	298
009200330	920BL 30	30	40,0	77	36	30	345
009200332	920BL 32	32	42,8	77	38	33	392,5
009200336	920BL 36	36	48,0	77	41	34	446,6