920/50F ráčna s čtyřhranným adaptérem s 1/2” vnitřním závitem, 72 zubů

1/2” 72 UNI/ISO 3315 DIN 3122
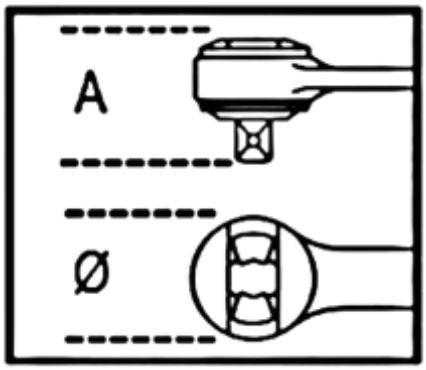
	art.	L mm	Ø mm	A mm	□	g
009200889	920/50F	275	40	27	1/2	448,6