920/55L Cliquet extensible réversible carré mâle 1/2" à 72 dents

1/2"

- Extensible jusqu'à 70 % de plus par rapport au standard
- Système de blocage du manche

- De 280 à 422 mm
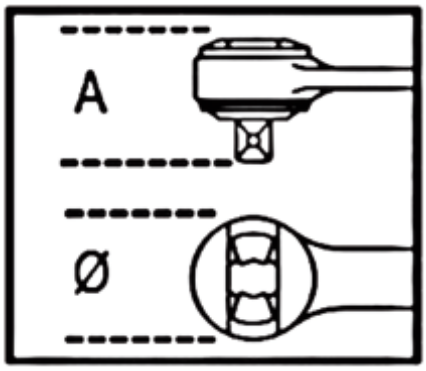
- 7 longueurs différentes