920/55L Roquete reversível extensivél , quadra macho 1/2", 72 dentes

1/2"

- Extensível até mais 70% vs. standard
- Sistema de bloqueio do punho

- 280 a 422 mm
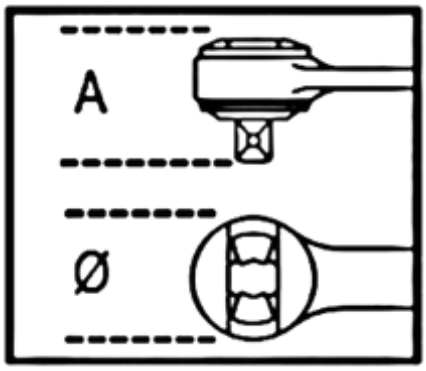
- 7 comprimentos diferentes