920/55Q catraca reversível com quadra de 1/2” 48 dentes

1/2” UNI/ISO 3315 DIN 3122
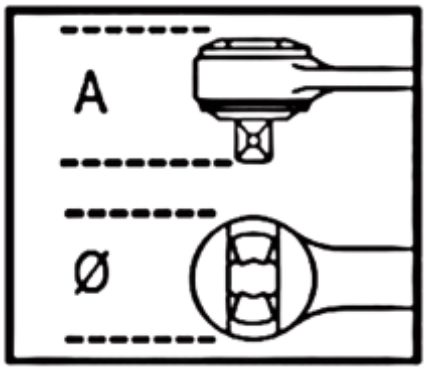
	art.	L mm	Ø mm	A mm	■	g
009200885	920/55Q	275	40	43	1/2	455