920/55X трещотка реверсивная, 72 зуба

12" 72 UNI/ISO 3315 DIN 3122
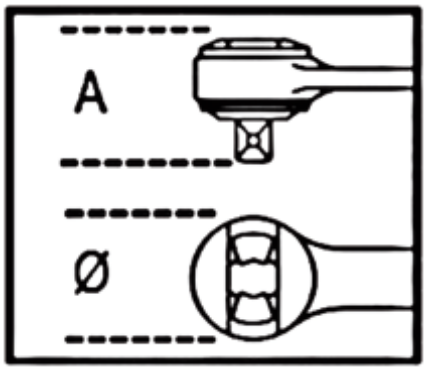
	art.	L mm	Ø mm	A mm	■	g
009200895	920/55X	200	30	33	1/2	245