929/55

Catraca reversível, quadra de 1" 72 dentes

1" 72 UNI/ISO 3315 DIN 3122

Ângulo de alcance: 5°

	Art.	L mm	Ø mm	A mm			■	g
009290860	929/55	770	62	63			1"	2648



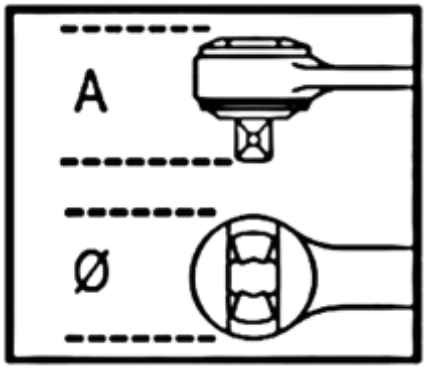

Escaneie o código QR para acessar a aba web

Especificações, mídia e documentação em um clique.