929/55 Pokrętło z dwukierunkowym mechanizmem zapadkowym

1" UNI/ISO 3315 DIN 3122
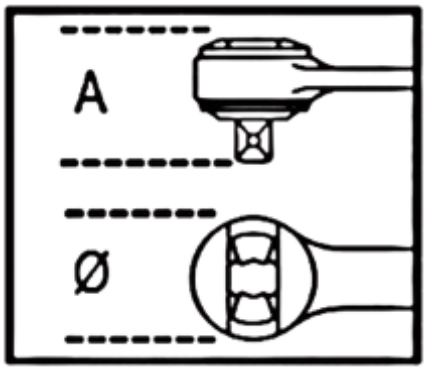
	art.	L mm	Ø mm	A mm			■	g
009290860	929/55	770	62	63			1"	2648