957 klíče na zapalovací svíčky s rukojetí tvaru T s otočnými objímkami

ISO 11168
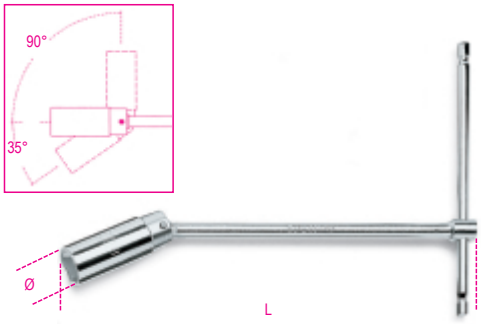
	art.	mm - "	D mm	L mm	g
009570000	957 16	16 5/8	21,4	275	300
009570001	957 20,8	20,8 13/16	27,0	275	340