C45PRO ML

module fixe avec évier intégré, pour la combinaison d'équipements d'atelier C45PRO

Caractéristiques techniques :
• Bassin en acier inoxydable.
• Livré complet avec: 1 mitigeur 1 unité de vidange 1 bouchon d'évier 1 bouchon filtrant 1 distributeur de savon Module fixe à deux portes avec serrure:
• Dimensions intérieures utiles 600x603x416 mm
• Avec pieds réglables verticalement

44 kg
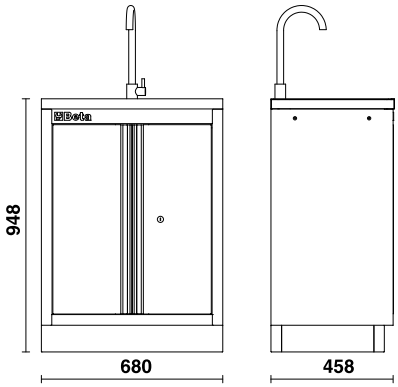
		art.
	045000233	C45PRO ML