C55PS Painel para ferramentas com persiana, para combinar com mobiliário de oficina

- Persiana em alumínio, com regulação vertical e fechadura
- Painel de ferramentas perfurado e amovível
- Fornecido com estrutura
- Kit de 50 ganchos GPS incluídos
- Corresponde a bancada de trabalho de 2 m de comprimento

88 kg
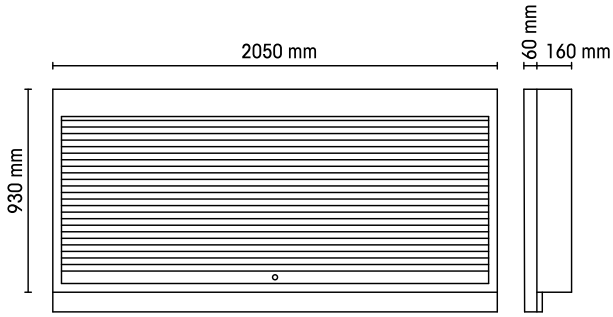
		art.
	055000250	C55PS-O
	055000255	C55PS-G