C55T3 Werkzeugwagen

- 3 mit rutschfestem Riffelgummi bedeckte Einlegeboden
- Ergonomischer Griff
- Doppelte Befestigungsmöglichkeit des mittleren Einlegebodens
- Vier Räder Ø 100 mm (zwei mit Bremse)
- Statische Belastung: 200 kg (über 3 Ebenen verteilt)

21 kg
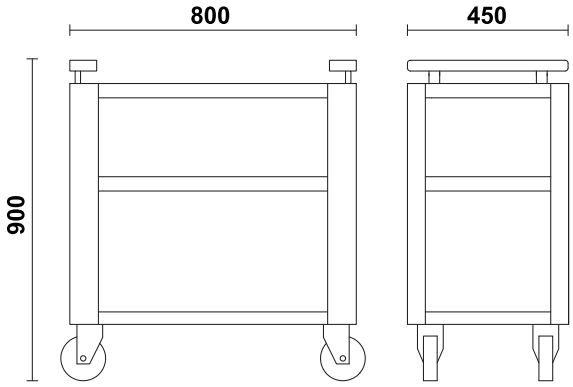
		art.
	055000219	C55T3