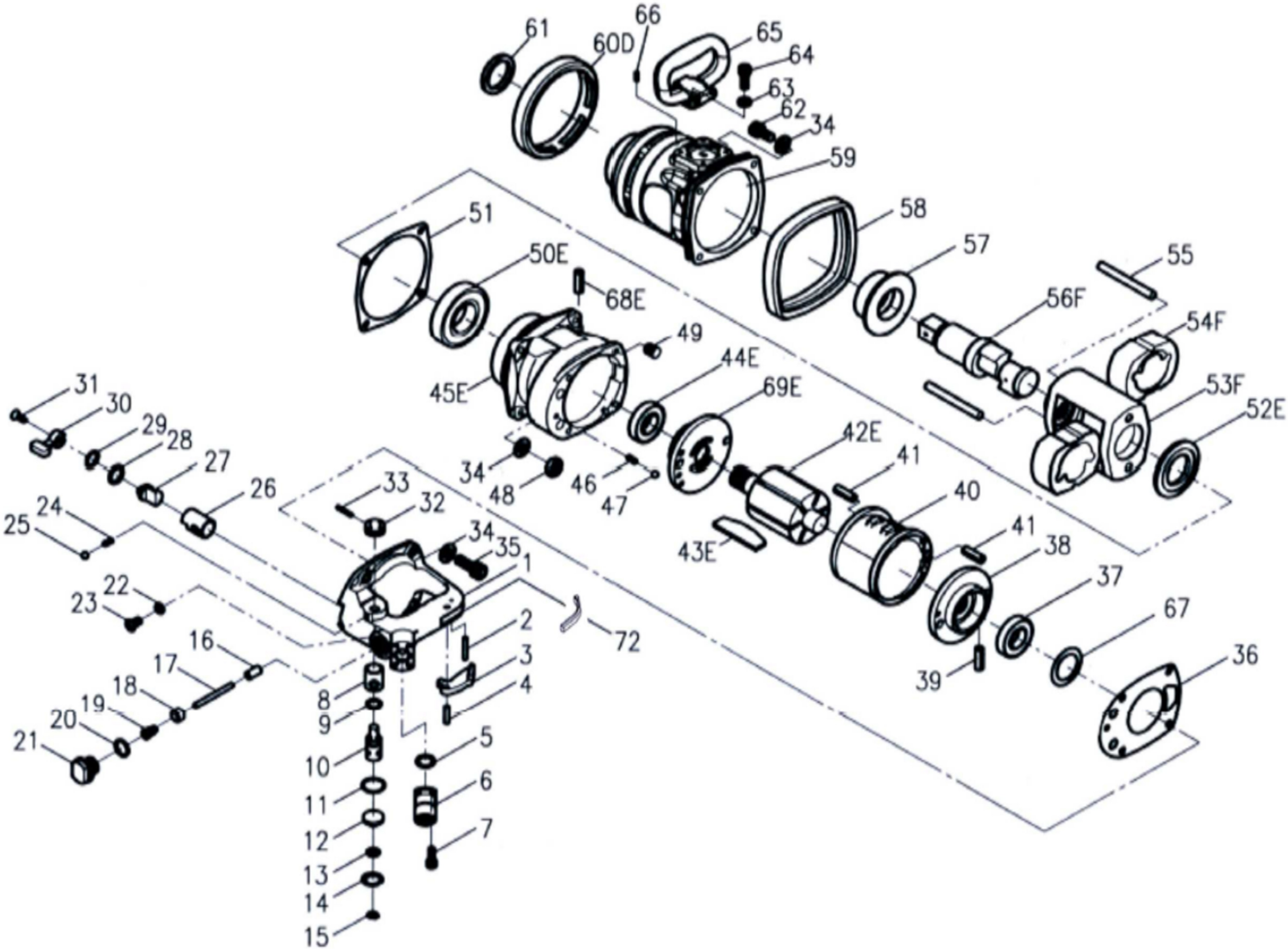
61
60D
66
65
64
63
62
34
59
58
57
55
56F
54F
53F
52E
51
50E
68E
49
44E
69E
45E
42E
41
40
41
38
37
67
36
39
34
48
46
47
43E
31
30
29
28
27
26
25
24
23
22
16
17
18
19
20
21
33
32
34
35
1
2
3
4
72
8
9
10
11
12
13
14
15
5
6
7